工事用エレベーター　HCE−1300AL

仕様	
種類	工事用ラック式エレベーター
型式	HCE−1300AL
積載荷重	1300kg(最大定員20名)
最大揚程	100m
昇降速度	0.4／0.47m／s(23.7／28.4m／min)50／60Hz
搬器内寸法	長さ4300mm×幅1200mm×高さ2200mm
扉開口寸法	3828mm
停止箇所	任意の階
操作方式	搬器内手動運転操作
搬器扉形式	手動上下開き扉
ステージ扉形式	手動横引きアコーデオン扉
駆動方式	ラック・ピニオン駆動方式
速度制御方式	直入方式
使用電動機	11kW−4P(2基)
供給電源	三相交流 400／440V、50／60Hz
機器電源	三相交流 400／440V、50／60Hz
安全装置	自動落下防止装置
	非常停止スイッチ
	過荷重防止装置
	上昇下降ファイナルリミットスイッチ
	上昇下降制限リミットスイッチ
	傾斜リミットスイッチ
	バッファスプリング
	各階着床検出装置
	各扉リミットスイッチ
	過昇防止装置

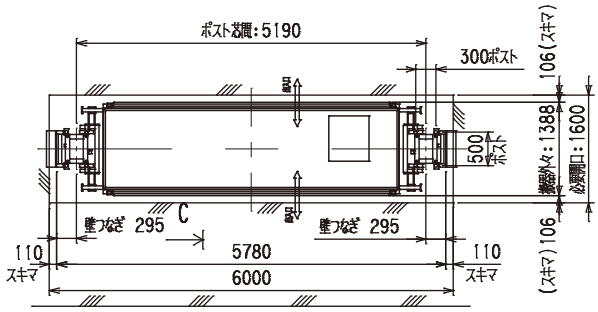

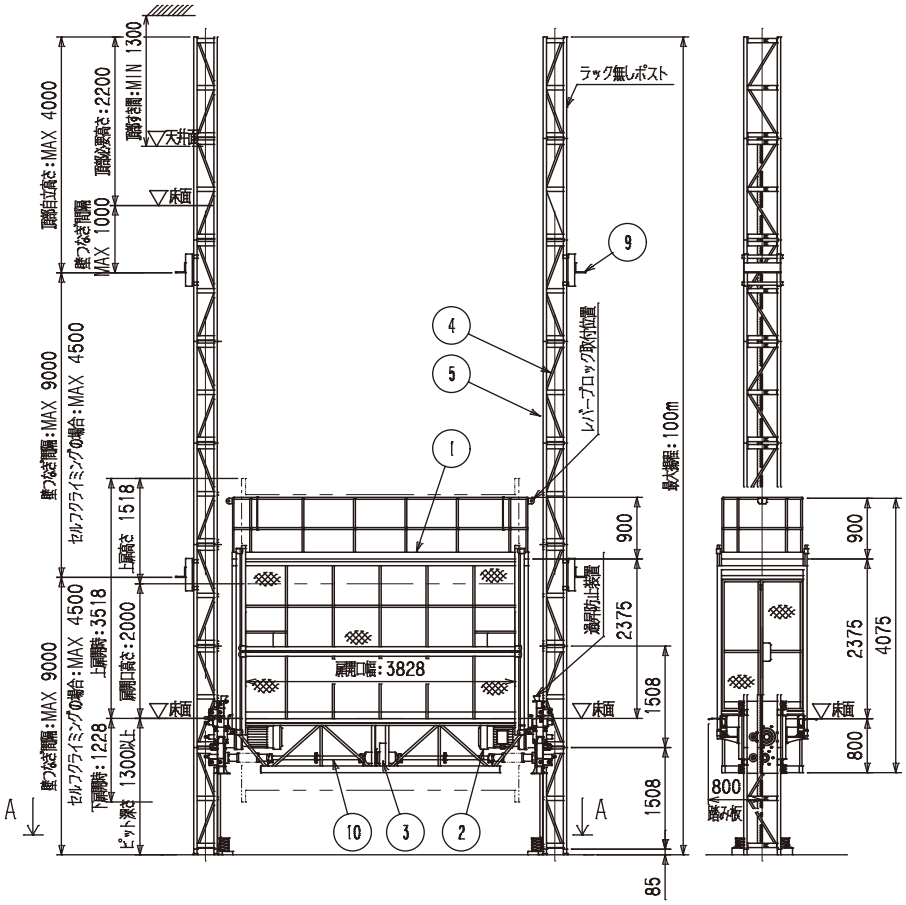

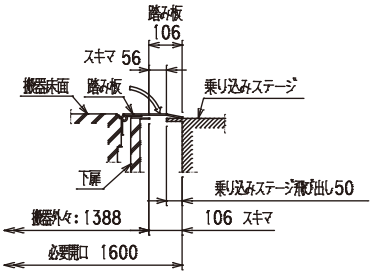

C　矢視図

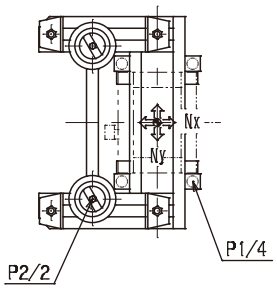

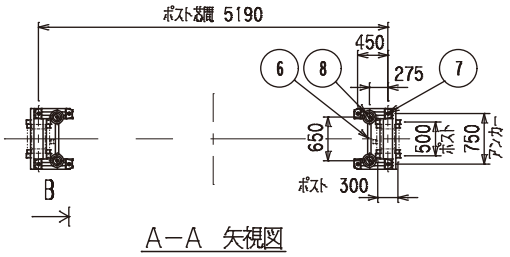

A−A　矢視図

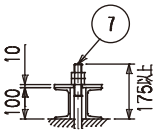

B　矢視図

記号	名称
1	搬器
2	電動機
3	自動落下防止装置
4	ポスト(500×300)
5	ラックギヤ
6	ベース
7	アンカーボルト(M24)
8	バッファスプリング
9	壁つなぎ
10	連結シャフト

反力表　(kN)

記号＼揚程	30	40	50	60	70	80	90	100m
P1	41.6	47.6	53.5	59.6	65.6	71.6	77.7	83.7
P2	70.4							
P3	−							
Nx	7.046							
Ny	7.072							

ブレーカー容量(A)	400V／75A