工事用エレベーター　HCE−990BS（CW有り）

仕様	
種類	工事用ラック式エレベーター
型式	HCE−990BS（CW有り）
積載荷重	990kg（最大定員15名）
最大揚程	200m
昇降速度	1.5m／s（90m／min）
搬器内寸法	長さ1900mm×幅1250mm×高さ2100mm
扉開口寸法	1188mm
停止箇所	任意の階
操作方式	搬器内手動運転操作
搬器扉形式	手動上開き扉及び手動上下開き扉
ステージ扉形式	手動2枚スイング扉
駆動方式	ラック・ピニオン駆動方式
速度制御方式	トランジスタインバータ制御方式、回生制動付き
使用電動機	16kW（2基）
供給電源	三相交流 400／440V、50／60Hz
機器電源	三相交流 440V、50／60Hz
安全装置	自動落下防止装置
	非常停止スイッチ
	上昇下降ファイナルリミットスイッチ
	上昇下降制限装置
	上昇下降減速装置
	バッファスプリング・油入緩衝器
	各扉リミットスイッチ
	搬器扉自動ロック装置
	過昇防止装置

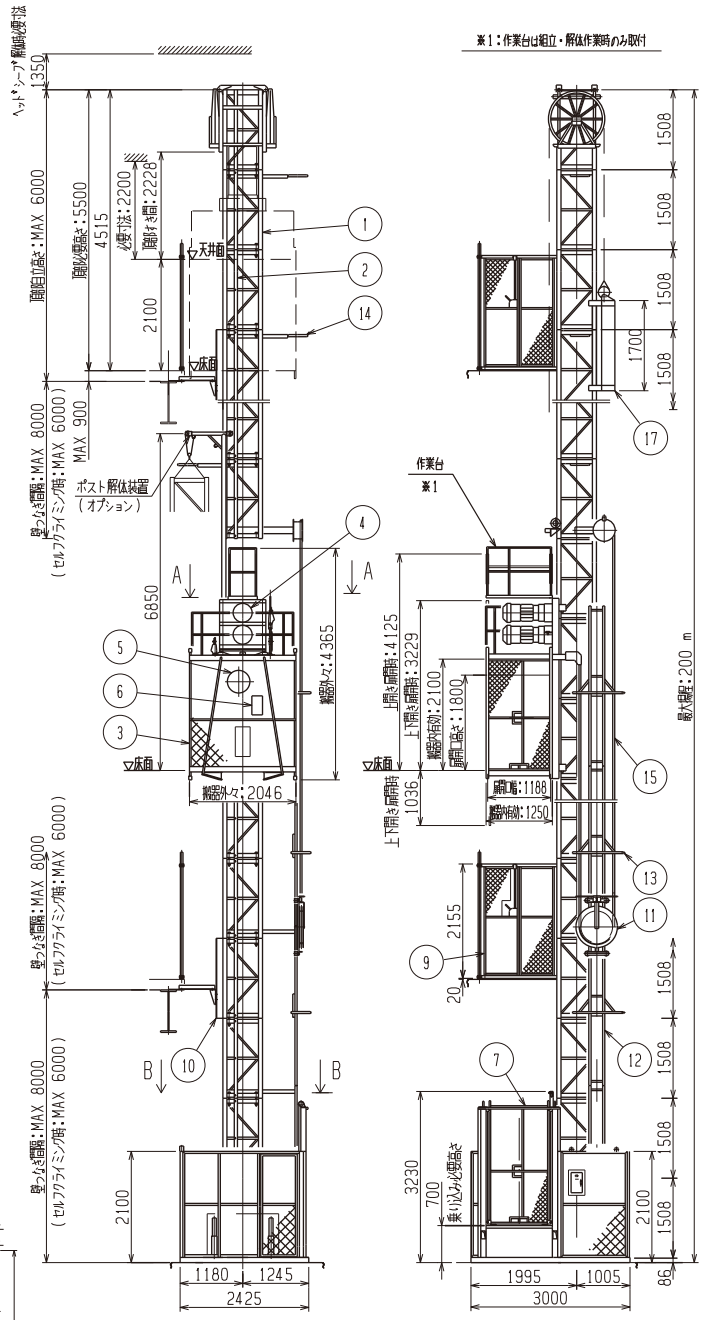

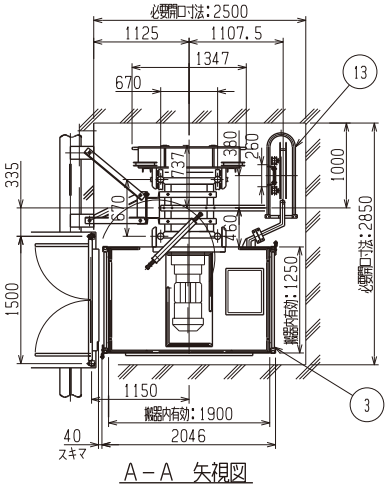

A−A　矢視図

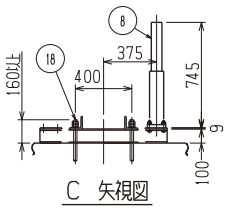

C　矢視図

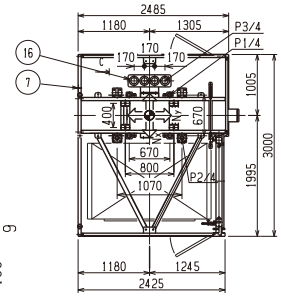

B−B　矢視図

記号	名称
1	ポスト（670×670）
2	ラックギヤ
3	搬器
4	電動機
5	自動落下防止装置
6	操作盤
7	地上囲い
8	油入緩衝器
9	各階扉
10	ポスト支持材

記号	名称
11	ケーブルリール
12	ケーブルリールレール
13	ケーブルガイド（A）
14	ケーブルガイド（B）
15	ケーブル
16	バッファスプリング
17	カウンターウエイト
18	アンカーボルト M24

反力表　（kN）

記号＼揚程	60	80	100	120	140	160	180	200m
P1	114.5	136.2	157.9	179.6	201.3	223.0	244.7	266.4
P2	88.2							
P3	56.6							
Nx	24.604							
Ny	19.746							

ブレーカー容量（A）	400V／125A