工事用エレベーター　HCE−3000BST

仕様	
種類	工事用ラック式エレベーター
型式	HCE−3000BST
積載荷重	3000kg(最大定員46名)
最大揚程	150m
昇降速度	1.67m／s(100m／min)
搬器内寸法	長さ5050㎜×幅1650㎜×高さ3000㎜
扉開口寸法	4900㎜
停止箇所	任意の階
操作方式	搬器内押しボタン自動運転及び 操作レバー手動運転操作
搬器扉形式	電動上下開き扉
ステージ扉形式	手動横引きアコーデオン扉
駆動方式	ラック・ピニオン駆動方式
速度制御方式	トランジスタインバータ制御方式、回生制動付き
使用電動機	22kW(3基)
供給電源	三相交流 400／440V、50／60Hz
機器電源	三相交流 440V、50／60Hz
安全装置	自動落下防止装置
	過荷重防止装置
	荷重表示盤
	非常停止スイッチ
	インターホン
	上昇下降ファイナルリミットスイッチ
	上昇下降制限装置
	上昇下降減速装置
	油入緩衝器
	各扉リミットスイッチ
	搬器扉自動ロック装置
	過昇防止装置
	ロープ張力検出リミットスイッチ

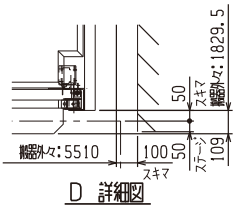

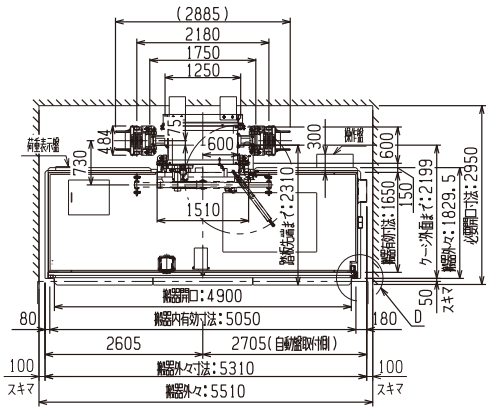

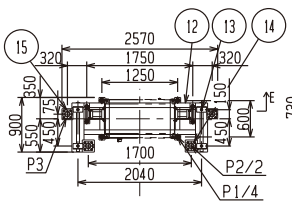

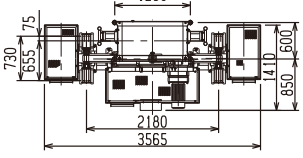

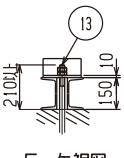

記号	名称
1	搬器
2	駆動フレーム
3	電動機
4	自動落下防止装置
5	速度検出装置
6	ポスト(1250×600)
7	ラックギヤ
8	カウンターウエイト用ガイドレール
9	カウンターウエイト
10	ワイヤロープ余巻きドラム

記号	名称
11	ヘッドシーブ
12	ベース
13	アンカーボルト M24
14	油入緩衝器
15	油入緩衝器
16	壁つなぎ
17	ワイヤロープ

反力表　(kN)

記号＼揚程	30	50	70	90	110	130	150m
P1	233.7	275.3	316.8	358.3	399.8	441.3	482.8
P2	263.5						
P3	188.2						
Nx	46.574						
Ny	30.599						

ブレーカー容量(A)	400V／225A